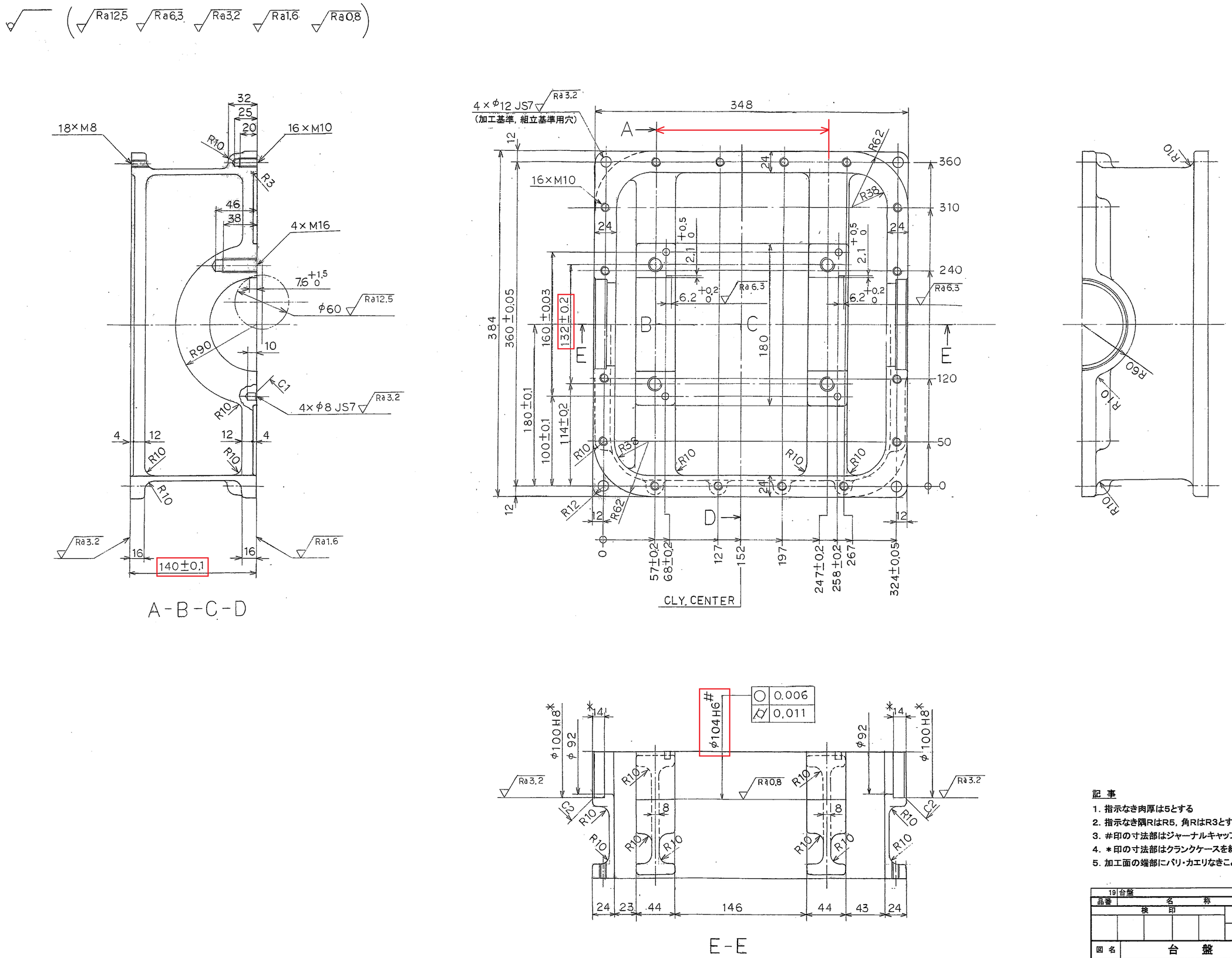

記 事

1. 指示なき肉厚は5とする
2. 指示なき隅RはR5，角RはR3とする
3. #印の寸法部はジャーナルキャップを組付け後共加工のこと
4. ＊印の寸法部はクランクケースを組付け後共加工のこと
5. 加工面の端部にバリ・カエリなきこと

品番	名称	個数	材質	備考
19	台盤	1	FC250	

検印		投影法	三角法
着手		尺度	1:2
提出			

図名	台盤	図番	19
学年	組 番号	氏名	班

明治大学理工学部

A1